GH42 PLANETARY GEARHEAD

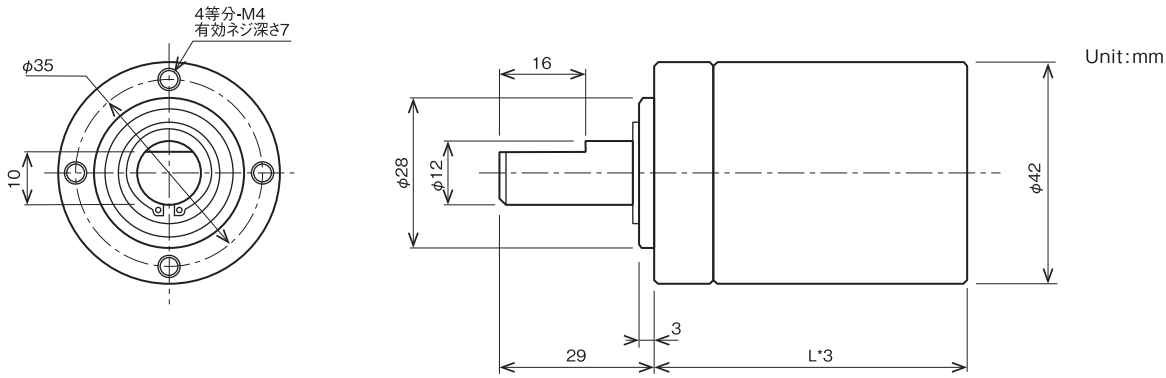

■公称値 NOMINAL DATA

項目	Gear head Data	GH42
ギヤ構造	Gear head Type	Planetary Gear head
出力軸受	Bearing at output	Ball Bearing
ラジアル移動量	Radial play (mm) *1	0.02
スラスト移動量	Axial play (mm)	MAX0.05
最大許容ラジアル荷重	Max. permissible radial load (N) *2	294
最大許容スラスト荷重	Max. permissible axial load (N)	294
推薦入力回転数	Recommended input speed (rpm)	<5000

*1:15mm from flange
*2:12.5mmfrom flange
*3:ギア特性の「寸法L」を参照下さい。
※仕様は予告なく変更されることがあります。

■ギア特性 GEAR SPECIFICATIONS

機種名 GH42	減速比 Gear Reduction	減速比(絶対値) Gear Reduction	段数 Layers of Gear	規定トルク(N·m) Rated torque	瞬時最大トルク(N·m) Instant Max torque	寸法L(mm) Length	効率(%) Efficiency	質量(g) Weight
GH42-1/4.33PMA	4.33	13/3	1	2.94	5.88	59.0	85	415
GH42-1/6PMA	6	6/1	1	2.94	5.88	59.0	85	415
GH42-1/14.9PMA	14.9	729/49	2	7.84	11.76	80.5	75	560
GH42-1/23.2PMA	23.2	162/7	2	7.84	11.76	80.5	75	560
GH42-1/36PMA	36	36/1	2	7.84	11.76	80.5	75	560
GH42-1/72.4PMA	72.4	4563/63	3	14.70	24.50	102.0	68	720
GH42-1/100.3PMA	100.3	2106/21	3	14.70	24.50	102.0	68	720
GH42-1/156PMA	156	156/1	3	14.70	24.50	102.0	68	720
GH42-1/216PMA	216	216/1	3	14.70	24.50	102.0	68	720

GH54 PLANETARY GEARHEAD

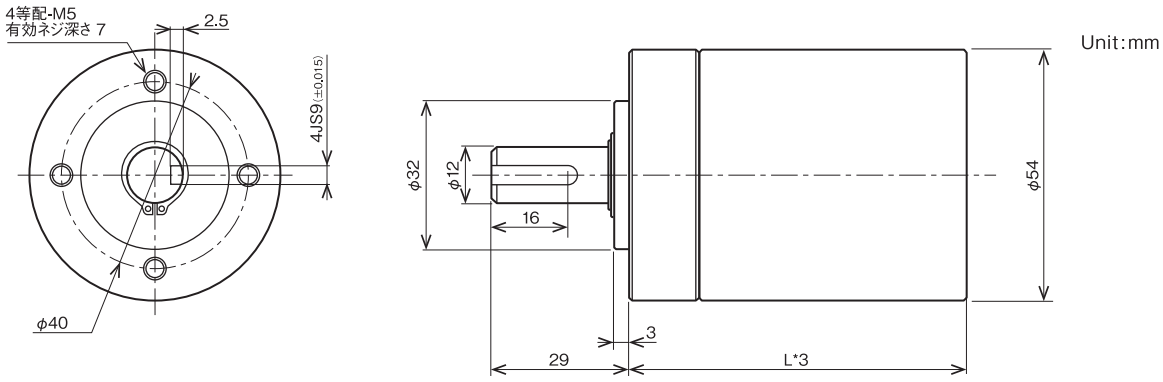

■公称値 NOMINAL DATA

項目	Gear head Data	GH42
ギヤ構造	Gear head Type	Planetary Gear head
出力軸受	Bearing at output	Ball Bearing
ラジアル移動量	Radial play (mm) *1	0.02
スラスト移動量	Axial play (mm)	MAX0.05
最大許容ラジアル荷重	Max. permissible radial load (N) *2	392
最大許容スラスト荷重	Max. permissible axial load (N)	245
推薦入力回転数	Recommended input speed (rpm)	<5000

*1:15mm from flange
*2:12.5mmfrom flange
*3:ギア特性の「寸法L」を参照下さい。
※仕様は予告なく変更されることがあります。

■ギア特性 GEAR SPECIFICATIONS

機種名 GH54	減速比 Gear Reduction	減速比(絶対値) Gear Reduction	段数 Layers of Gear	規定トルク(N·m) Rated torque	瞬時最大トルク(N·m) Instant Max torque	寸法L(mm) Length	効率(%) Efficiency	質量(g) Weight
GH54-1/5.6PC	5.6	18/5	1	6	12.00	70.5	85	610
GH54-1/31.4PC	31.36	784/25	2	8	18.00	97.0	75	930